DISCIPLINE

Beautifully designed, consciously made.

CATALOGUE 2017

DISCIPLINE

Sharing design, finding solutions to problems, interpreting behaviours, bringing discipline into projects, everyday simplicity, real values, today's luxuries, not forgetting to smile, energy, good feelings, emotional experiences, long lasting, natural materials, beauty, awareness, rediscovering common sense.

INDICE

Index

6.7 Products index

8.9 Introduction

11.17 Natural materials

19.23 Designers

25.75 Sedute / Seatings

77.117 Tavoli / Tables

119.215 Complementi & Accessori / Complements & Accessories

217.221 Illuminazione / Lighting

sedute.seatings

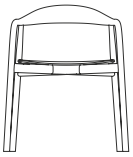

AUTUMN CHAIR
Ichiro Iwasaki
PAG 26/33

TWO TONE ARMCHAIR
Ichiro Iwasaki
PAG 34/41

TWO TONE CHAIR
Ichiro Iwasaki
PAG 34/41

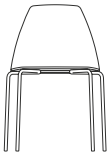

SILA CHAIR
Lievore Altherr Molina
PAG 42/53

SILA CHAIR
Lievore Altherr Molina
PAG 42/53

SILA CHAIR
Lievore Altherr Molina
PAG 42/53

SILA STOOL
Lievore Altherr Molina
PAG 54/57

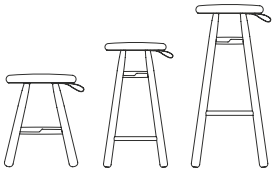

TAG STOOL
Ichiro Iwasaki
PAG 58/64

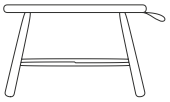

TAG STOOL LARGE
Ichiro Iwasaki
PAG 65/67

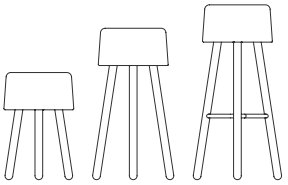

BOMBETTA
Discipline Lab
PAG 68/73

BOMBETTA CUBE
Discipline Lab
PAG 74/75

tavoli.tables

SILA TABLE
Lievore Altherr Molina
PAG 78/83

ALIS
Discipline Lab
PAG 84/89

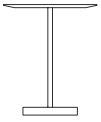

PUCK
Claesson Koivisto Rune
PAG 90/95

SPILLO
Discipline Lab
PAG 96/101

SAKTI
Studio Irvine
PAG 102/109

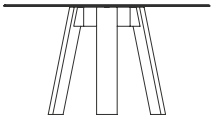

MAYA TABLE
Lars Beller Fjetland
PAG 110/117

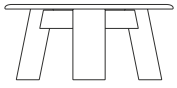

MAYA COFEE TABLE
Lars Beller Fjetland
PAG 110/117

complementi/accessori.complements/accessories

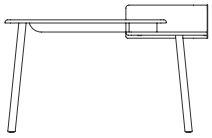

CUT DESK
Studio Saudubray Soler
PAG 120/127

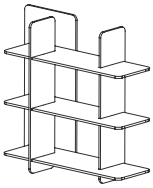

AXIS
Studio Klass
PAG 128/137

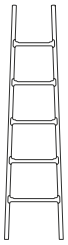

TILT
SmithMatthias
PAG 138/141

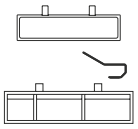

TILT ACCESSORIES
SmithMatthias
PAG 142/143

WDROBE
RSW
PAG 144/149

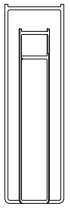

CLIP COAT HANGER
Nendo
PAG 150/157

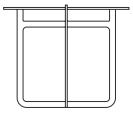

CLIP COFFEE TABLE
Nendo
PAG 150/157

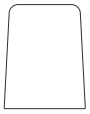

CUP TABLE
Ichiro Iwasaki
PAG 158/163

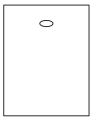

TEA FOR TWO
Pauline Deltour
PAG 164/167

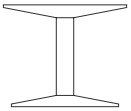

CENTANNI
James Irvine
PAG 168/171

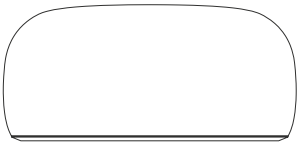

LINKING RINGS
Claesson Koivisto Rune
PAG 172/175

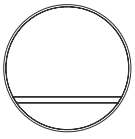

OBLÒ
Discipline Lab
PAG 176/179

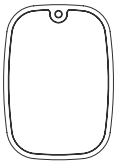

KORMIRÒ
Discipline Lab
PAG 180/185

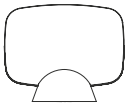

KORMIRÒ TABLE
Discipline Lab
PAG 186/189

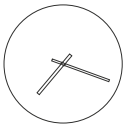

KORTIME
SmithMatthias
PAG 190/193

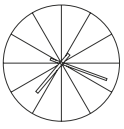

PIECES OF TIME
Ding 3000
PAG 194/197

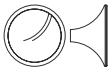

EYES
Discipline Lab
PAG 198/205

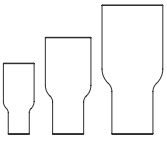

BUNCHY
Studio Irvine
PAG 206/211

TOY VASE
Ding 3000
PAG 212/215

illuminazione.lighting

BELL LAMP
Sibylle Stoeckli
PAG 218/221

Discipline è un'azienda che realizza collezioni interamente Made in Italy, sinonimo di scelte consapevoli e sostenibili. L'identità del nostro marchio passa attraverso l'uso principale di materiali naturali, fondamentalmente perché sono veicolo di benessere. Sono efficienti, resistenti, riciclabili e biodegradabili. Implicano processi di lavorazione a basso impatto ambientale e garantiscono lunga durata estetica e funzionale. Trasmettiamo questi concetti con un design essenziale e autentico, capace di generare un senso di familiarità, ma anche sorpresa ed emozione, in linea con la qualità e lo stile italiano. La nostra collezione si sviluppa intorno al concetto della trasversalità e dell'adattabilità, pensando sia all'ambito domestico che a quello lavorativo e collettivo, con l'idea di condividere un'identità ed un senso di appartenenza con quanti ci scelgono.

Discipline is a company with the aim of developing collections entirely Made in Italy, synonym for conscious and sustainable choices. The identity of our brand is symbolised by the main use of natural materials, as they are an emblem of wellness. Natural materials are efficient, resistant, recyclable, biodegradable. They require low environmental impact manufacturing processes and are a guarantee of long-lasting functional and aesthetic features. We convey these concepts through an essential and authentic design, capable of generating a sense of familiarity, yet of surprise and emotion, in line with Italian quality and style. Our collection revolves around the idea of flexibility, versatility and adaptability, carefully considering the domestic environment as well as the working and public spaces.
It is created with the purpose of sharing both a clear identity and a sense of belonging with those who select us.

MATERIAL

WE FOCUS ON SUSTAINABLE PROCESSES AND RESOURCES BECAUSE OUR CHOICE CAN HELP TO CHANGE THE FATE OF OUR PLANET.

LEGNO

Wood

Simboli del frassino sono la tenacia e l'adattabilità. Da sempre alleato dell'uomo per la produzione di artefatti. Cresce con rapidità e abbonda nei nostri boschi. Il rovere è molto elastico. Ha il privilegio di portare in sé il ricordo del mare, del vino e delle cose preziose e durature. I legni da noi adottati derivano da foreste a gestione sostenibile.

Symbols of the ash tree are tenacity and adaptability. It's always been an ally of man in the production of artefacts. It grows rapidly and abounds in our woods. Oak is very elastic. This wood has the privilege of reminding of the sea, of wine and of precious and durable things. The woods we use come from sustainable management forests.

SUGHERO

Cork

Le sue virtù lo rendono utile: comprimibile, elastico, galleggiante, impermeabile, leggero, tattile e resistente. È un tessuto vegetale, biodegradabile e riciclabile. È generoso,ma bisogna sapere aspettare il tempo giusto per estrarlo dalla pianta.

Its virtues make it a useful material: squeezable, elastic, floating, waterproof, light, tactile and resistant. It's a vegetable, biodegradable and recyclable material. It's generous but youand resistant. It's a vegetable, need to wait the right time to extract it from the plant.

METALLO

Metal

La sua adozione segna un passaggio saliente della nostra storia evolutiva. Le azioni che si compiono per lavorarlo, plasmarlo e forgiarlo, sono divenute metafore della formazione e vettori della creatività. Durezza e forza sono proprietà strettamente associate a tutti i metalli.

Its adoption marks an outstanding passage in the history of Man's evolution. The actions performed to work it, mould it and forge it are metaphors of formation and vehicles of creativity. Hardness and strength are closely associated properties of all metals.

VETRO

Glass

Sembra opera di un incantesimo ed è capace di farne. Trasparente, specchiato o colorato ammalia. Sottoforma di oggetti umili o più preziosi, utili o superflui è un compagno indispensabile della quotidianità. Permette di riflettere o di guardare dentro e oltre le cose.

It looks like the work of a spell and it's able to cast them. It bewitches both in transparent, mirrored or coloured version. Essential companion in everyday life - both as an humble or a precious object - whether useful or superfluous. It allows seeing inside and beyond things.

TESSUTO

Textile

Trama, ordito, tessitura, intreccio, filato. Tessuto come scenario, contesto, composizione. Tessuto come tatto, protezione, scelta. Solo fibre naturali: cotone, lana, lino. I tessuti trasmettono storie affascinanti legate alla loro provenienza e lavorazione. L'innovazione fa il resto.

Weft, warp, weaving, intertwining, yarn. Fabrics as scenery, context, composition. Fabrics as touch, protection, choice. Only natural fibres: cotton, wool, linen. Fabrics convey fascinating stories, related to their origin and manufacture. Innovation does the rest.

PELLE

Leather

Espressione di primitività e innovazione, impone competenza e cura di tradizioni da trasmettere di generazione in generazione. Invecchia e migliora. Ha un suo odore e qualità tattili. Richiede cura, ma allo stesso tempo ama essere vissuta.

Expression of primitiveness and innovation, leather implies competence and care for traditions, passed on from one generation to the next. It ages and improves. It has its own scent and tactile qualities. It requires care yet it loves to be used and worn out.

INTERNATIONAL DESIGNERS CREATE BEAUTIFUL FURNITURE FOR EVERYDAY LIVING.

14 designers da 8 paesi diversi: un team internazionale che disegna una vera e propria geografia emozionale di diversi punti di vista. La loro ricerca, guidata dalla nostra visione del design in termini di materiale e di stile, cerca di mettere in evidenza questi legami incrociati. Discipline con loro vuole esprimere qualcosa di unico in ogni lingua, in grado di portare intuizioni originali nella nostra vita quotidiana.

14 designers from 8 different countries: an international team that draws a real emotional geography of different points of view. Their research, led by our vision of design in terms of material and style, seeks to highlight these cross-links. Discipline together with them wants to express something unique in each language and also to be able to bring original insights to our everyday life.

CLAESSON KOIVISTO RUNE
Sweden

Equipaggiati di gomma, cancellano ciò che non è necessario e raggiungono l'essenziale di un'atmosfera dove tutto è naturale e dove anche la materia sembra scomparire in una assonanza armonica.
Equipped with eraser, they delete what's unnecessary and reach the essential of an atmosphere where everything is natural and where even matter seems to disappear in harmonious assonances.

ICHIRO IWASAKI
Japan

I suoi oggetti comunicano con un elegante linguaggio estetico, con un motivo puro e preciso che modifica l'ambiente e rende ogni gesto poetico.
His objects communicate with an elegant aesthetic language, with a precise and pure refrain which changes the environment and makes every gesture poetic.

DING3000/RSW
Germany

Portano un tocco di magia nella quotidianità grazie alla passione per gli oggetti impossibili e per la metodica. Avvicinano i comportamenti alle funzioni in modo del tutto inaspettato.
With an attitude for impossible objects and for method, they bring a little magic in everyday life. Nearing behaviours to functions in an unexpected way.

JAMES IRVINE
United Kingdom

Il suo cuore si è fermato troppo presto. È comunque un conforto pensare che la sua energia creativa ed il suo design, complesso ma semplice, gioioso e accurato, umoristico e vivace, reale e alla moda, continuino a vivere attraverso i suoi oggetti.
His heart stopped too soon. It is however a consolation to think that his creative energy and his design, complex but simple, happy and accurate, humorous and lively, real and stylish, will continue to live through his objects.

DISCIPLINE LAB
Italy

Creatività, originalità e cura nella selezione dei materiali guidano il laboratorio Discipline nella creazione di prodotti che uniscono la funzionalità al piacere estetico.
Creativity, originality and care for the selection of the materials lead the Discipline laboratory to the creation of products that combine functionality and aesthetic pleasantness.

LARS BELLER FJETLAND
Norway

Raccoglie strani oggetti come un corvo: chi sa, un giorno potrebbero tornare utili! Combina tecnica e materiali in una rassicurante narrazione del tempo, che combina passato e presente.
Like a crow, he picks up strange objects: who knows, one day they might turn out useful! He combines techniques and materials in a reassuring narration of time which merges past and present.

LIEVORE ALTHERR MOLINA
Spain

Alberto Lievore, Jeannette Altherr e Manel Molina collaborano a Barcellona dal 1991,da quando hanno incrociato il mondo del design e riscosso un continuo e naturale successo.
Alberto Lievore, Jeannette Altherr and Manel Molina have been together in Barcelona since 1991, when they crossed the entire world of design with continuous natural success.

SIBYLLE STOECKLI
Switzerland

L'oggetto che più la descrive è il coltellino svizzero grazie alla sua versatilità. Mette in discussione gli oggetti di uso comune e ne re-interpreta il carattere.
The object which mostly resembles her is the Swiss army knife due to its versatility. She questions objects of current use and reviews their character.

NENDO
Japan

Oki Sato è un uomo di poche parole, così come lo sono le cose che lui disegna: non hanno bisogno di essere spiegate. Raccontano storie e producono stupore proprio per come vengono realizzate. Con la testa e con il cuore.
Oki Sato is a man of few words. So are the things that he draws; they do not need to be explained. They tell stories and produce amazement, as they are realized using both head and heart.

SMITHMATTHIAS
United Kingdom

Espressione di un incontro tra solidità e mutabilità, il loro approccio predilige risultati immediati e gratificanti. Quasi come in un gioco.
Expression of the encounter of firmness and mutability, their approach favours punctual yet gratifying results. Almost as in a game.

PAULINE DELTOUR
France

Cerca e propone alternative con apparente semplicità, lasciando aperte ulteriori possibilità ed espressioni.
She seeks and proposes alternatives in an apparent simplicity, leaving possibilities and expressions open.

STUDIO KLASS
Italy

Nei loro progetti adottano sempre un approccio innovativo che predilige il punto di vista funzionale, ponendo particolare attenzione alla scelta dei materiali ed al linguaggio formale.
In their projects they adopt an innovative approach that prefers the functional point of view, paying more attention to the choice of materials and to the formal language.

STUDIO IRVINE

Italy

La filosofia interdisciplinare distintiva ricercata dallo studio, dal design di un bus a quello di una penna, mostra una continua curiosità ed un impulso verso tutti i tipi di progetto, di ogni scala. Lo studio oggi è un luogo la cui ricca collezione di oggetti, prototipi, immagini, souvenirs, collezioni e disegni fornisce un'ispirazione continua.

The distinctively cross-disciplinary philosophy pursued by the studio, from the design of a bus to that of a pen, shows the continuing tension and curiosity towards all types and scales of projects. The studio today is a place whose rich collection of objects, prototypes, pictures, souvenirs, collections and drawings provides a continuing source of inspiration.

STUDIO SAUDUBRAY E SOLER

France

Nel suo lavoro incoraggia un rapporto aperto e intuitivo con gli oggetti per meglio adattarsi alle nuove abitudini contemporanee. Questa apertura permette ad ogni individuo di possedere le proprie creazioni e di utilizzarle secondo il proprio modo.

In its work, it encourages an open and intuitive relationship with objects to better adapt to the new behaviour of his contemporaries. This openness allows each individual to own their own creations and to invest them in his own way.

SEATINGS

COMFORTABLE AND VERSATILE SOLUTIONS TO MEET PEOPLE NEEDS.

AUTUMN

Ichiro Iwasaki

Struttura in frassino verniciato con finitura naturale, tinto nero o noce Canaletto. Sedile in multistrato impiallacciato noce Canaletto oppure imbottito e rivestito in pelle 100% bovina italiana oppure in tessuto.

Sofisticata nella proporzione tra la struttura e il sedile, che risulta come sospeso, questa sedia è frutto dell'abilità artigianale italiana. Enfatizzata dalle curvature del legno e dagli inserti in noce, è disponibile con sedile in noce oppure imbottito e rivestito in pelle o tessuto.

Ash structure varnished with natural, black or Canaletto walnut finish. Multi-layer seat veneered in Canaletto walnut or padded and upholstered in 100% Italian cattle leather or fabric.

Sophisticated in the proportion between the structure and the seat, which seems to be suspended, this chair is the result of skill Italian craftsmanship. Enhanced by the bent wood and the walnut inserts, it is available with a walnut seat or with a padded seat, covered in leather or fabric.

AUTUMN CHAIR

SCHEDA TECNICA / TECHNICAL DATA SHEET

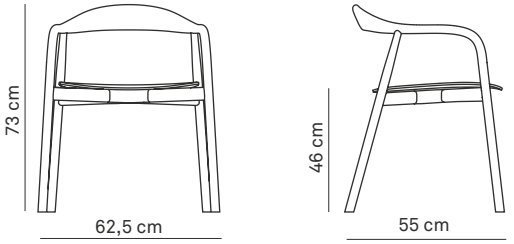

FINITURE STRUTTURA / STRUCTURE FINISHES

LEGNO / WOOD

FF
frassino naturale
natural ash

DF
frassino tinto nero
black painted ash

NF
frassino tinto noce canaletto
ash stained canaletto walnut

FINITURE SEDUTA / SEAT FINISHES

LEGNO / WOOD

NC
noce canaletto
canaletto walnut

PELLE / LEATHER

P50
bianco
white

P61
marrone
brown

P53
nero
black

TESSUTO KVADRAT / KVADRAT FABRIC - HALLINGDAL 65

103

190

390

TWO TONE

Ichiro Iwasaki

Struttura in frassino con finitura naturale o tinto nero. Rivestimento in pelle 100% bovina italiana o tessuto in lana Kvadrat. Imbottitura con schiuma ignifuga.

Una piacevole imbottitura, rivestita di morbida pelle o lana, ricopre un telaio in multistrato di legno curvato. La morbida accoglienza della scocca risulta ancora più accentuata nella versione con braccioli, che danno un appagamento tattile ed un più naturale sostegno. Il rivestimento lascia spazio al colore che esalta, nella versione a due toni, la linea fra lo schienale e la seduta, in un apparente gioco di ombre.

Ash structure with natural or stained black finish. 100% Italian cattle leather or Kvadrat wool upholstery. Padding in fireproof foam.

A comfortable padded seat, upholstered in soft leather or wool, covers a multi-layer frame in bent wood. The soft welcome is enhanced in the version with arms which are beautifully smooth to the touch and give a more natural support. The upholstery leaves space to the colour which, in the two tones version, highlights the line between the back rest and the seat in a seeming game of shadows.

TWO TONE ARMCHAIR/CHAIR

SCHEDA TECNICA / TECHNICAL DATA SHEET

ARMCHAIR

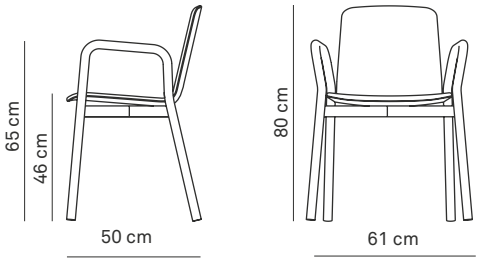

CHAIR

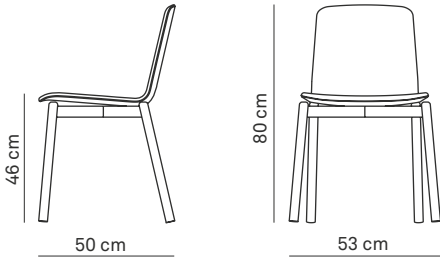

FINITURE STRUTTURA / STRUCTURE FINISHES

LEGNO / WOOD

FF
frassino naturale
natural ash

DF
frassino tinto nero
black painted ash

FINITURE SEDUTA / SEAT FINISHES

PELLE / LEATHER

P53
nero
black
P65
grigio
grey

P65
grigio
grey
P50
bianco
white

P63
panna
of f-white
P50
bianco
white

P64
terra
umber
P63
panna
of f-white

P50
bianco
white

P63
panna
of f-white

P64
terra
umber

P61
marrone
brown

P54
caffè
mocha

P65
grigio
grey

P53
nero
black

P66
arancione
orange

P62
borgogna
burgundy

TESSUTO KVADRAT / KVADRAT FABRIC - HALLINGDAL 65

153
103

173
153

190
153

190
173

103

153

173

190

390

960

764

590

674

SILA

Lievore Altherr Molina

Sedia con monoscocca in rovere, noce Canaletto, eucalipto naturale o tinto nero oppure rivestita in pelle o lana.
Gambe in metallo verniciato.

Più di 100 sedie con una sedia. Muta forma e funzione con le numerose varianti intercambiabili, mantenendo la gradevolezza dei materiali naturali. Per la scocca: tutta di legno, parzialmente o totalmente imbottita in pelle o lana. Supporto in metallo laccato nella variante impilabile, quattro gambe conificate o trespolo. Quest'ultimo è disponibile anche nella versione sgabello.

Chair with shell in oak, Canaletto walnut, natural or black eucalyptus wood, or covered in leather or wool. Legs in lacquered metal.

Over 100 chairs in one chair. It changes shape and function thanks to the numerous interchangeable variants, while maintaining the attractiveness of natural materials. For the body: all in wood or partially or fully upholstered in leather or wool. Available with stackable lacquered metal support, with four cone shaped legs or with trestle. This last one is available also for the stool version.

Gavin Ambrose Paul Harris
IL LINGUAGGIO DELLE COSE

SILA CHAIR

SCHEDA TECNICA / TECHNICAL DATA SHEET

METALLO 4 GAMBE IMPILABILE / METAL 4 LEGS STACKABLE

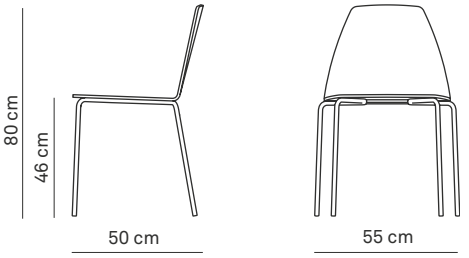

METALLO 4 GAMBE CONIFICATE / METAL 4 LEGS CONE SHAPED

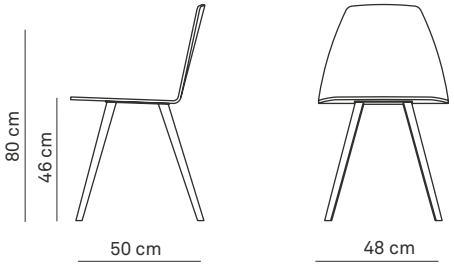

TRESPOLO METALLO / METAL TRESTLE

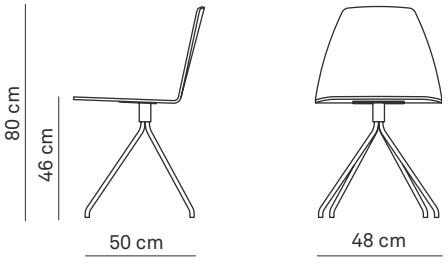

FINITURE STRUTTURA / STRUCTURE FINISHES

METALLO / METAL

GN
nero goffrato
embossed black

GT
creta goffrato
embossed clay

GC
caffè goffrato
embossed mocha

GB
bianco goffrato
embossed white

FINITURE SEDUTA / SEAT FINISHES

LEGNO (SEDUTA NON RIVESTITA) / WOOD (NOT COVERED SEAT)

EU1
eucalipto naturale
natural eucalyptus

EU2
eucalipto tinto nero
black stained eucalyptus

RN
rovere naturale
natural oak

NC
noce canaletto
canaletto walnut

CUSCINO - FELTRO / CUSHION - FELT

Q01

Q04

PELLE (SEDUTA RIVESTITA) / LEATHER (COVERED SEAT)

P50
bianco
white

P63
panna
of f-white

P64
terra
umber

P61
marrone
brown

P54
caffè
mocha

P65
grigio
grey

P53
nero
black

P66
arancione
orange

P62
borgogna
burgundy

TESSUTO KVADRAT (SEDUTA RIVESTITA) / FABRIC KVADRAT (COVERED SEAT) -HALLINGDAL 65

103

153

173

190

390

960

764

590

674

SILA STOOL

SCHEDA TECNICA / TECHNICAL DATA SHEET

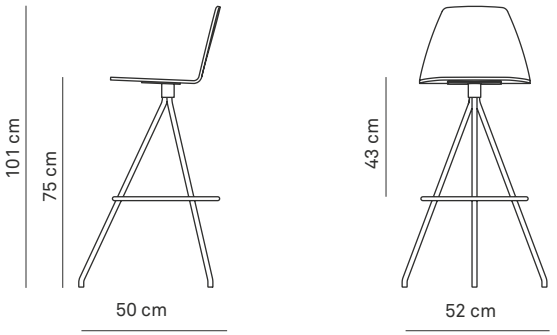

FINITURE STRUTTURA / STRUCTURE FINISHES

METALLO / METAL

GN
nero goffrato
embossed black

GT
creta goffrato
embossed clay

GC
caffè goffrato
embossed mocha

FINITURE SEDUTA / SEAT FINISHES

LEGNO (SEDUTA NON RIVESTITA) / WOOD (NOT COVERED SEAT)

EU1
eucalipto naturale
natural eucalyptus

EU2
eucalipto tinto nero
black stained eucalyptus

RN
rovere naturale
natural oak

NC
noce canaletto
canaletto walnut

TAG STOOL

Ichiro Iwasaki

Struttura in frassino massello con finitura naturale o tinto nero. Rivestimento rimovibile in tessuto di lana Kvadrat o pelle. Imbottitura con schiuma ignifuga. Nella versione ovale allungata con piano in frassino naturale diventa anche un pratico tavolino.

La maniglia di cuoio è un elemento pratico e decorativo che rende il più classico degli sgabelli nuovo e diverso. Realizzato con cura artigianale è sfoderabile e intercambiabile, disponibile in tre diverse altezze. Il rivestimento tessile è una 'cuffietta' di lana o pelle di qualità e in un'ampia varietà di colori, adattabile alle stagioni.

Structure in solid ash with natural or stained black finish. Removable Kvadrat wool or leather cover. Fireproof foam. The oval shape version with natural ash top can be used also as a coffee table.

The leather handle is a practical and decorative element that turns the most classic of stools into something new and different. Available in three different heights, the stool is made with craftsmanship and care. The upholstery is both removable and interchangeable. The cover is a quality wool or leather 'cap', available in a wide variety of colours to be adaptable to different seasons.

TAG STOOL

SCHEDA TECNICA / TECHNICAL DATA SHEET

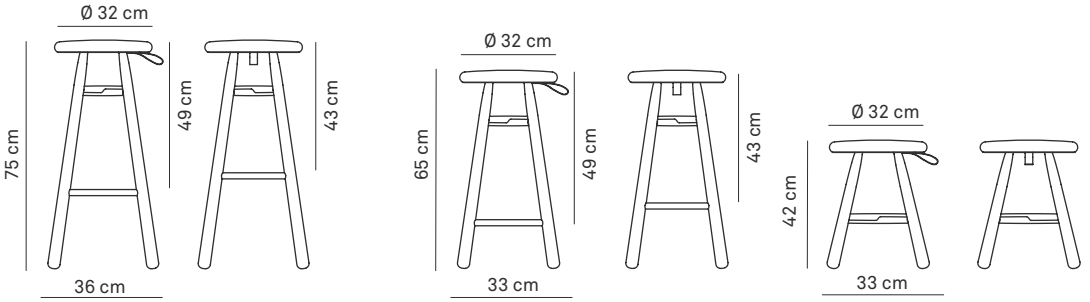

FINITURE STRUTTURA / STRUCTURE FINISHES

LEGNO / WOOD

FF
frassino naturale
natural ash

DF
frassino tinto nero
black painted ash

FINITURE SEDUTA / SEAT FINISHES

PELLE (SEDUTA RIVESTITA) / LEATHER (COVERED SEAT)

P50
bianco
white

P61
marrone
brown

P54
caffè
mocha

P53
nero
black

TESSUTO KVADRAT (SEDUTA RIVESTITA) / FABRIC KVADRAT (COVERED SEAT) - HALLINGDAL 65

103 153 173 190 390 960 764 590

674

TAG STOOL LARGE

SCHEDA TECNICA / TECHNICAL DATA SHEET

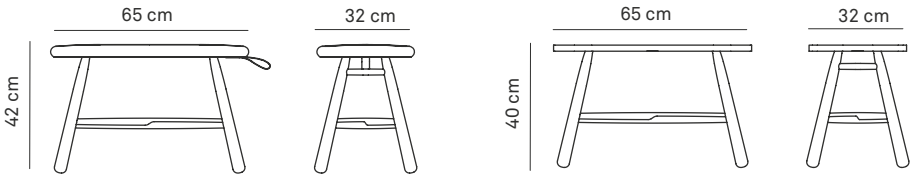

FINITURE STRUTTURA / STRUCTURE FINISHES

LEGNO / WOOD

FF
frassino naturale
natural ash

FINITURE SEDUTA / SEAT FINISHES

LEGNO (SEDUTA NON RIVESTITA) / WOOD (NOT COVERED SEAT)

FF
frassino naturale
natural ash

TESSUTO KVADRAT (SEDUTA RIVESTITA) / FABRIC KVADRAT (COVERED SEAT) - HALLINGDAL 65

103 153 173 190 390 960 764 590

674

BOMBETTA

Discipline Lab

Sgabello con seduta in sughero naturale o nero.
Gambe in frassino.

Lo sgabello Bombetta nasce dal sughero, materiale naturale e riciclabile per eccellenza. Disponibile in diverse altezze questo complemento caratterizza attraverso le sue forme minimali e la sua sostenibilità varie tipologie di ambiente.

Stool with cork seat, natural or black finish.
Ash legs.

The Bombetta stool arises from the cork, natural and recyclable material par excellence. Available in different heights, this seat characterizes different types of spaces thanks to its minimal shapes and sustainability.

MICHELIN

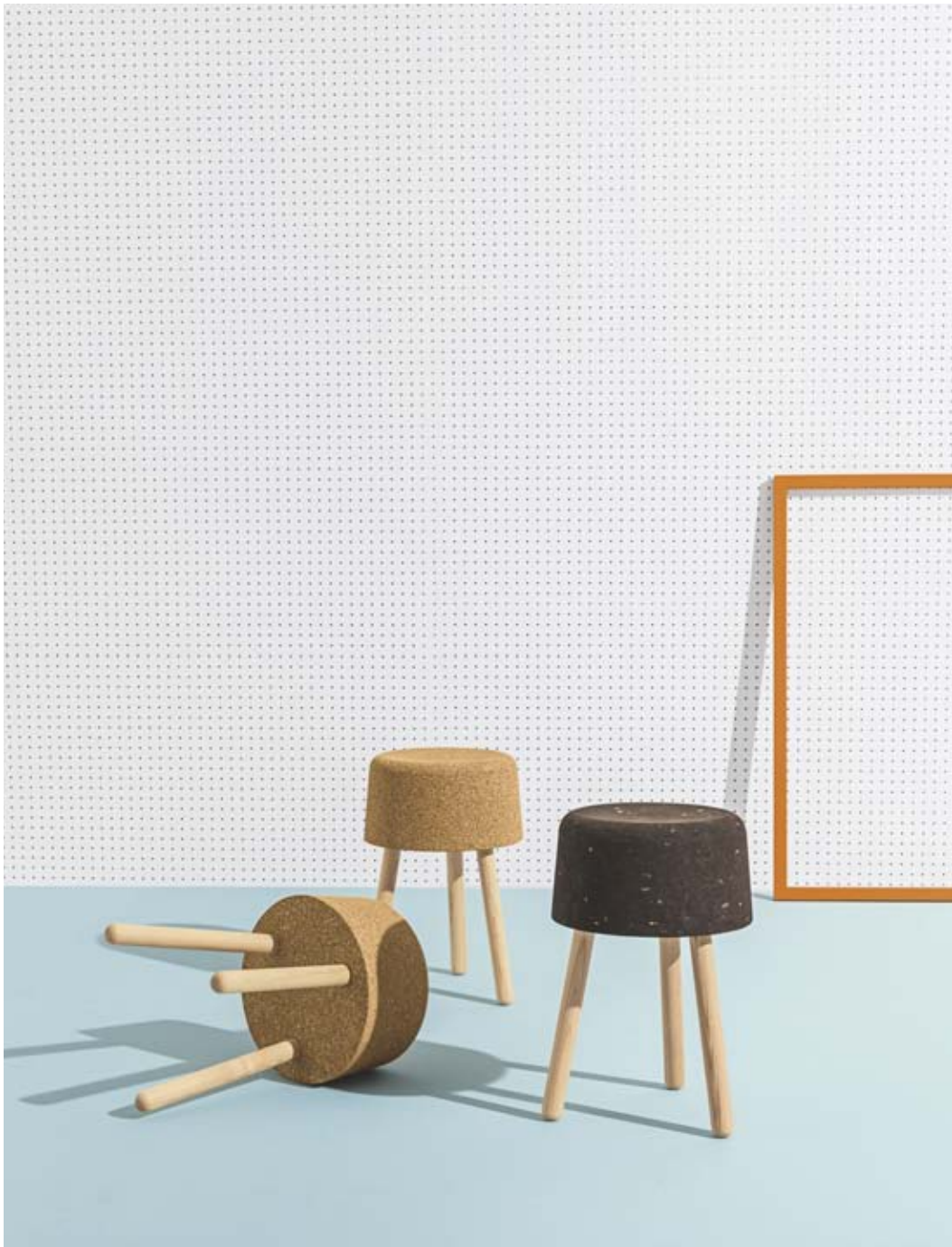

Büroklammer
sujetapapeles
clip
مشبك ورق
kläge mundali
[kleep]

BOMBETTA

SCHEDA TECNICA / TECHNICAL DATA SHEET

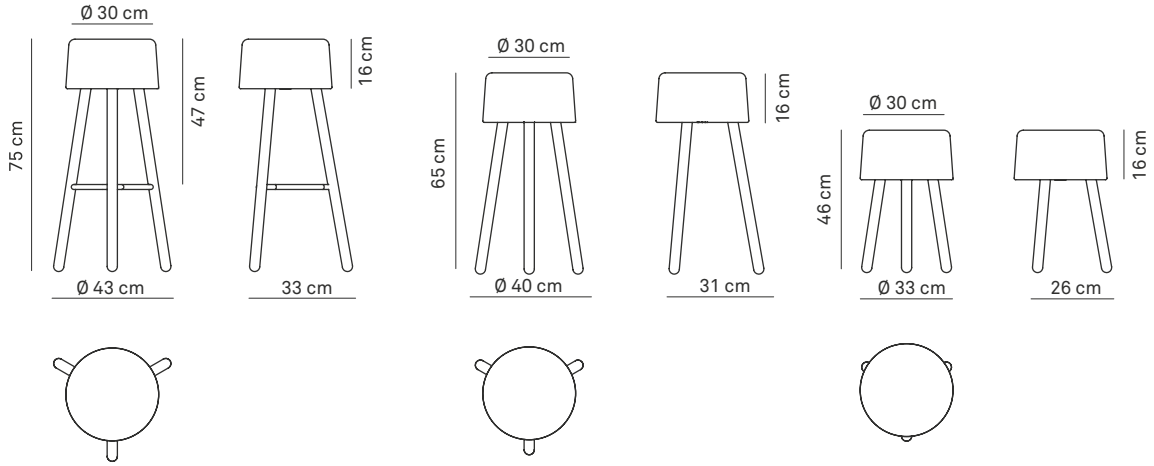

FINITURE STRUTTURA / STRUCTURE FINISHES

LEGNO / WOOD

FF
frassino naturale
natural ash

FINITURE SEDUTA / SEAT FINISHES

SUGHERO / CORK

C00
sughero naturale
natural cork

C01
sughero nero
black cork

BOMBETTA CUBE

SCHEDA TECNICA / TECHNICAL DATA SHEET

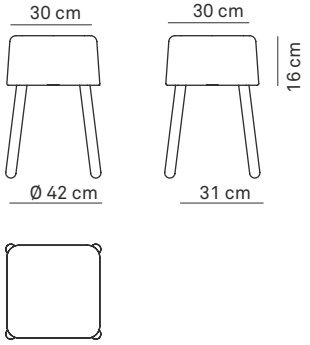

FINITURE STRUTTURA / STRUCTURE FINISHES

LEGNO / WOOD

FF
frassino naturale
natural ash

FINITURE SEDUTA / SEAT FINISHES

SUGHERO / CORK

C00
sughero naturale
natural cork

TABLES
SHARE IDEAS AND COMMON INTERESTS.

SILA

Lievore Altherr Molina

Tavolo con piano in multistrato di betulla finlandese impiallacciato rovere naturale o in laminato.
Struttura di metallo verniciato.

Progettato per completare la famiglia Sila, il tavolo si adatta con agilità agli spazi e alle situazioni e l'originale autonomia formale del piano lo rende perfettamente funzionale.
La base centrale gli conferisce stabilità ed evita l'ingombro delle gambe, soprattutto quando il tavolo, accogliente nell'uso singolo, è accostato ad altri o alle pareti grazie ai lati retti, in molteplici configurazioni conviviali.

Table with multi-layer Finnish birch wood top, natural oak veneered, or in laminate.
Lacquered metal base.

Designed to complement the Sila family, the table easily fits every situation thanks to the original design of the top that makes it perfectly functional, adapting to all spaces. The central base gives stability and avoids legs obstruction, especially when the table is placed side by side with others or against a wall. Endless and convivial configurations are possible thanks to the straight sides of the top.

SILA TABLE

SCHEDA TECNICA / TECHNICAL DATA SHEET

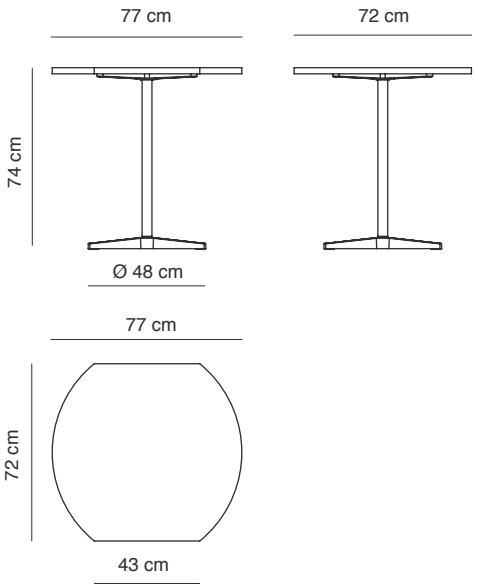

FINITURE STRUTTURA / STRUCTURE FINISHES

METALLO / METAL

GN
nero goffrato
embossed black

GT
creta goffrato
embossed clay

GC
caffè goffrato
embossed mocha

FINITURE TOP / TOP FINISHES

LEGNO / WOOD

RN
rovere naturale
natural oak

LAMINATO / LAMINATE

L01
laminato nero
black laminate

L02
laminato bianco
white laminate

L18
laminato finitura rovere
oak finish laminate

ALIS

Discipline Lab

Piano in multistrato di betulla finlandese impiallacciato rovere naturale o in laminato, rotondo o quadrato.
Struttura in alluminio.

Disponibile in tre altezze con varie dimensioni e tipologie di piano, Alis è una soluzione funzionale ed elegante che arreda molteplici spazi comuni e privati. La caratteristica base in alluminio evita l'ingombro delle gambe e facilita la pulizia del pavimento sottostante. Trova ideale collocazione in ambienti outdoor.

Top in multi-layer Finnish birch wood natural oak veneered or in laminate, round or square.
Aluminium structure.

Available in three different heights with top in various sizes and materials, Alis is a functional and elegant solution which decorates private and public spaces. The particular aluminium base avoid the clutter of the legs and facilitates the cleaning of the floor .
It finds ideal location in outdoor areas.

ALIS TABLE

SCHEDA TECNICA / TECHNICAL DATA SHEET

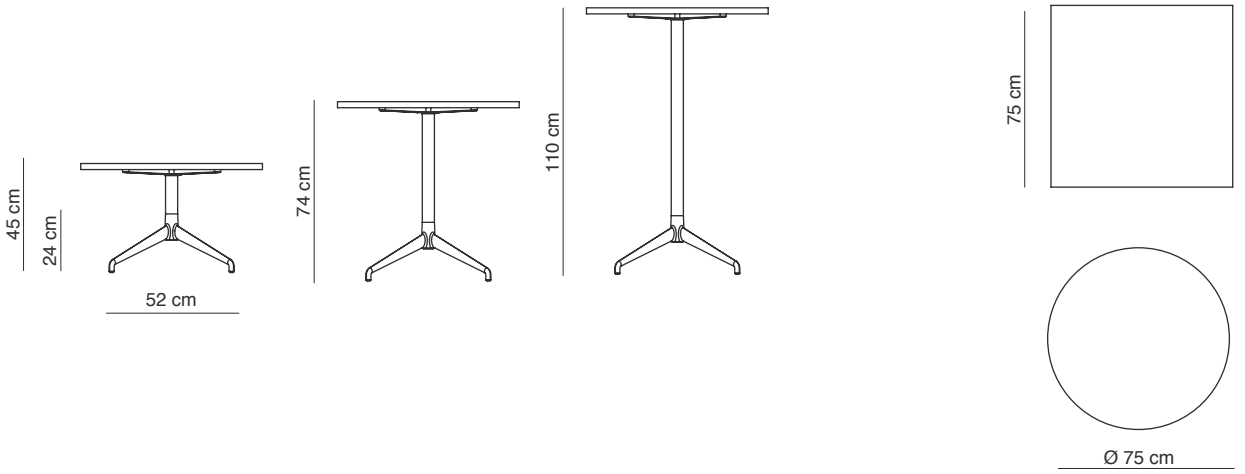

FINITURE BASE / BASE FINISHES

ALLUMINIO / ALUMINIUM

GN
nero goffrato
embossed black

GT
creta goffrato
embossed clay

GC
caffè goffrato
embossed mocha

FINITURE TOP / TOP FINISHES

LEGNO / WOOD

RN
rovere naturale
natural oak

LAMINATO / LAMINATE

L01
laminato nero
black laminate

L02
laminato bianco
white laminate

L18
laminato finitura rovere
oak finish laminate

PUCK

Claesson Koivisto Rune

Tavolino in metallo disponibile nei colori arancio, azzurro e nero. Disponibile anche con piano in bambù.

Disponibile quadrato o tondo, associa ad un'estetica minimale la stabilità della base in metallo.
Per l'originalità e la semplicità della linea è particolarmente indicato per gli spazi pubblici.

Metal table available in orange, light blue or black finish. Bamboo top option.

Available square or round, it blends a minimal aesthetic with the stability of the metal base.
It is particularly suitable for public spaces due to its originality and simple lines.

A/D
N

PUCK TABLE

SCHEDA TECNICA / TECHNICAL DATA SHEET

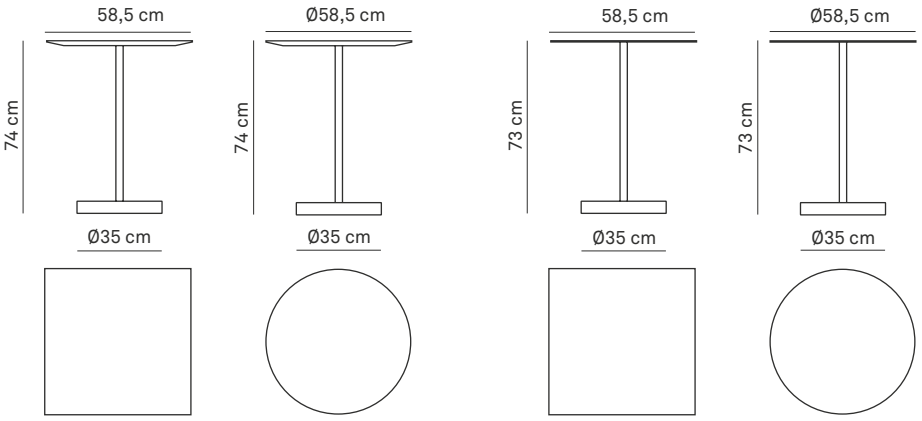

FINITURE BASE / BASE FINISHES

METALLO / METAL

GN
nero
goffrato
embossed
black

G06
arancio
goffrato
embossed
orange

G08
azzurro
goffrato
embossed
blue

FINITURE TOP / TOP FINISHES

LEGNO / WOOD

B00
bambù tostato
toasted
bamboo

METALLO / METAL

GN
nero
goffrato
embossed
black

G06
arancio
goffrato
embossed
orange

G08
azzurro
goffrato
embossed
blue

SPILLO

Discipline Lab

Piano in multistrato di betulla impiallacciato rovere naturale. Gambe in legno o metallo verniciato.

La naturalezza estetica ed il design minimale fanno di Spillo un tavolo versatile e funzionale. Il sapore nordico e l'eccellenza del design italiano si uniscono in un complemento pronto ad arredare diverse tipologie di ambienti home e office.

Top in multi-layer birch wood natural oak veneered. Legs in wood or lacquered metal.

The aesthetic naturalness and the minimal design make Spillo a versatile and functional table. The Nordic style and the excellence of Italian craftsmanship merge in a table which is ready to furnish different types of home and office spaces.

SPILLO TABLE

SCHEDA TECNICA / TECHNICAL DATA SHEET

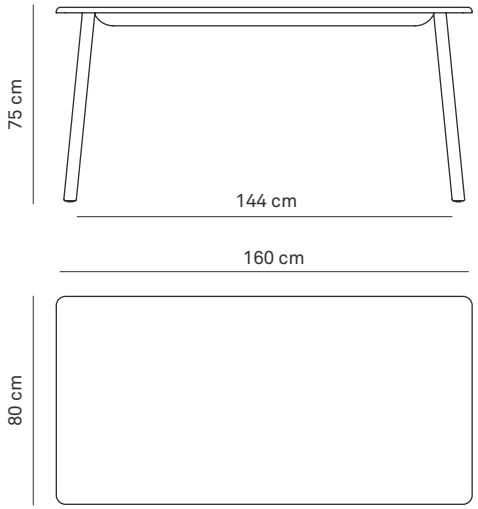

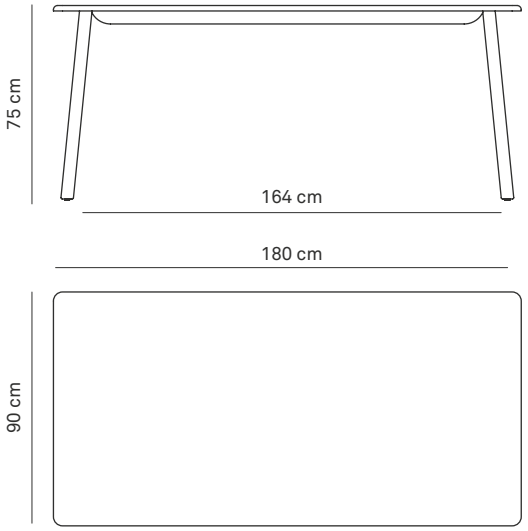

FINITURE GAMBE / LEGS FINISHES

LEGNO / WOOD

FF
frassino naturale
natural ash

METALLO / METAL

GN
nero goffrato
embossed black

GT
creta goffrato
embossed clay

GC
caffè goffrato
embossed mocha

G06
arancio goffrato
embossed orange

FINITURE TOP / TOP FINISHES

LEGNO / WOOD

RN
rovere naturale
natural oak

SAKTI

Studio Irvine

Tavolo con cavalletti in frassino.
Piano in vetro extrachiaro trasparente, in multistrato di betulla impiallacciato rovere oppure in laminato.

Due cavalletti, tre gambe per cavalletto, ed ecco Sakti, un tavolo con sei appoggi. Sei gambe in legno che sostengono piani diversi per dimensione e materiale. Intorno a Sakti possono sedere quattro, sei, otto, dieci persone. Accomodatevi.

Table with ash wood trestles.
Top in extralight glass, multi-layer birch wood oak veneered or laminate.

Two trestles, three legs for each trestle and here is Sakti! Six wooden legs that support a top available in different sizes and materials. Four, six, eight or ten persons can sit around Sakti. Please sit down.

SAKTI TABLE

SCHEDA TECNICA / TECHNICAL DATA SHEET

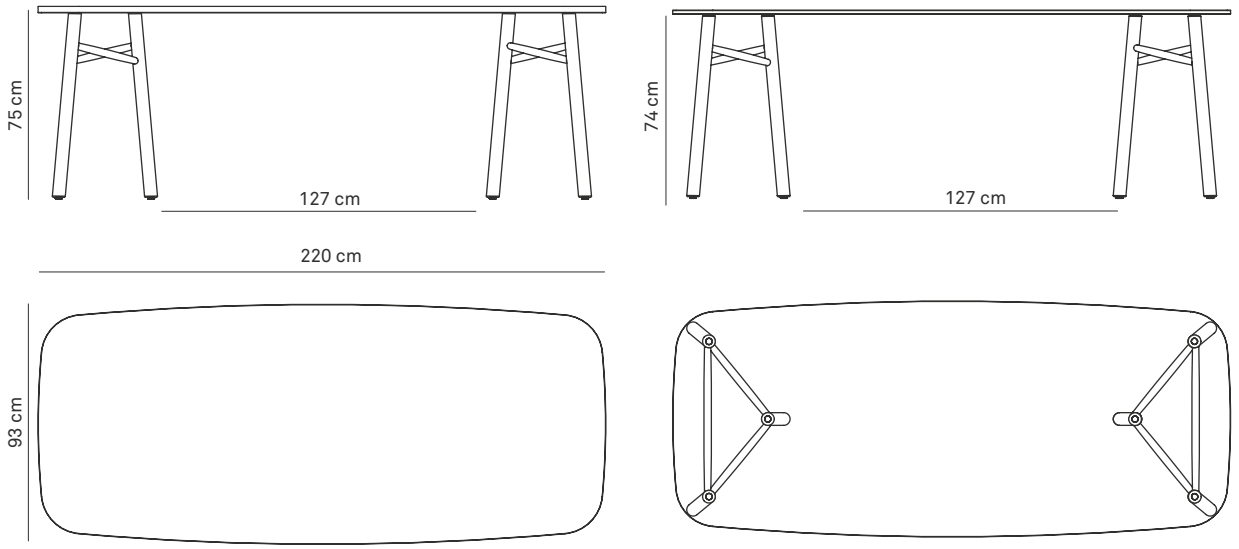

FINITURE STRUTTURA / STRUCTURE FINISHES

LEGNO / WOOD

FF
frassino naturale
natural ash

FINITURE TOP / TOP FINISHES

LEGNO / WOOD

RN
rovere naturale
natural oak

LAMINATO / LAMINATE

L01
laminato nero
black laminate

L02
laminato bianco
white laminate

VETRO / GLASS

TETE
vetro extrachiaro
extraclear glass

MAYA

Lars Beller Fjetland

Tavolo con piano in vetro extrachiaro trasparente o MATERIA. Tavolino con piano in pietra, marmo o MATERIA. Base in frassino, finitura naturale o nero.

Nella collezione di tavoli e tavolini Maya l'iconica forma della base ad incastro, facilmente smontabile e rimontabile, viene messa in risalto dal piano in vetro trasparente. Nella versione con piano in MATERIA, pietra o marmo crea un connubio di forme e materiali, dal sapore contemporaneo e metropolitano. Una collezione che trova valorizzazione in molteplici stili d'arredamento.

Dining table with top in extralight glass or MATERIA. Coffee table with stone, marble or MATERIA top. Base in ash wood, natural or black finish.

In the collection of Maya dining and coffee tables the iconic shape of the interlocking base, which can be easily disassembled and assembled, is enhanced by the clear glass top. In the version with MATERIA, stone or marble top it creates a combination of shapes and materials with a contemporary and metropolitan style. A collection that gets value in many interior design styles.

MAYA TABLE/COFFEE TABLE

SCHEDA TECNICA / TECHNICAL DATA SHEET

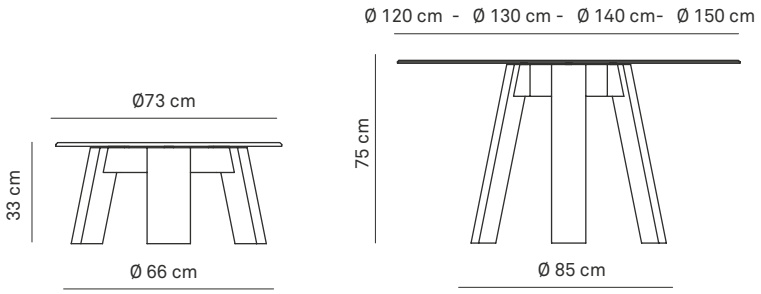

FINITURE BASE / BASE FINISHES

LEGNO / WOOD

FF
frassino naturale
natural ash

DF
frassino tinto nero
black painted ash

FINITURE TOP / TOP FINISHES

MATERIA (COFFEE TABLE)

MOBI
vetro materia opale
opal white materia

MBSP
vetro materia bronzo
bronzed materia glass

MESP
vetro materia perlato
pearly materia glass

MATERIA (TABLE)

MBSP
vetro materia bronzo
bronzed materia glass

MESP
vetro materia perlato
pearly materia glass

VETRO / GLASS (TABLE)

TETE
vetro extrachiaro
extraclear glass

TRAVERTINO (COFFEE TABLE)

travertino navona
navona travertino

PIETRA / STONE (COFFEE TABLE)

pietra serena
pietra serena stone

COMPLEMENTS & ACCESSORIES

INTERNATIONAL DESIGNERS, NORDIC STYLE AND ITALIAN KNOW-HOW.

CUT DESK

Studio Saudubray Soler

Tavolo scrittoio con piano in multistrato di legno impiallacciato rovere. Gambe in legno. Sponda in metallo verniciato.

Uno scrittoio composto da due elementi che generano un effetto di naturale sospensione. Questo è CUT! La piacevolezza della sua forma estetica racchiude allo stesso tempo un funzionale spazio di lavoro e un ripiano porta oggetti.

Table / desk with multi-layer top oak veneered. Wooden legs and lacquered metal side element.

A writing desk consisting of two elements which create a natural suspension effect . This is CUT! The pleasantness of its aesthetic form contains at the same time a functional working space and a very useful shelf.

PLEASE,

CUT DESK

SCHEDA TECNICA / TECHNICAL DATA SHEET

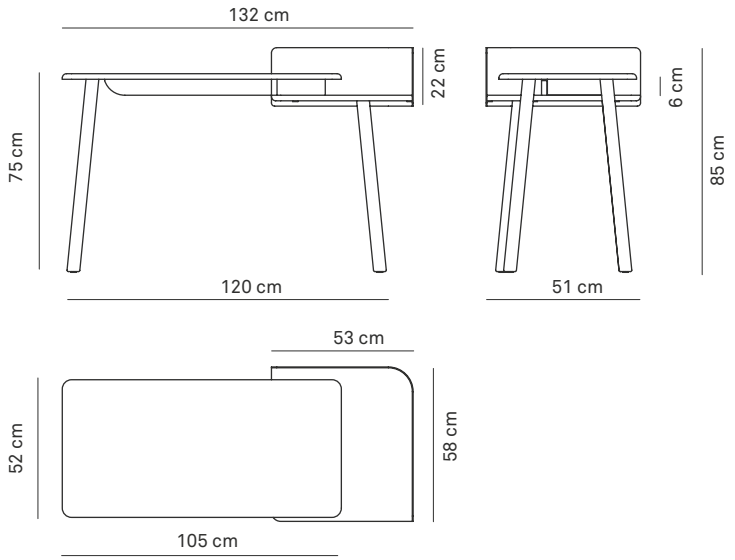

FINITURE GAMBE / LEGS FINISHES

LEGNO / WOOD

FF
frassino naturale
natural ash

FINITURE TOP / TOP FINISHES

LEGNO / WOOD

RN
rovere naturale
natural oak

METALLO / METAL

GN
nero goffrato
embossed black

G06
arancio goffrato
embossed orange

AXIS

Studio Klass

Libreria con struttura in legno multistrato di betulla impiallacciato rovere naturale. Variante schiena in laminato bianco, nero o arancio. Giunti in alluminio spazzolato.

Un modulo per molteplici composizioni, Axis si adatta così ad ogni ambiente attraverso la sua struttura, sviluppandosi in altezza, in lunghezza e creatività grazie anche alle varie finiture della schiena.

Bookcase with structure in multi-layer birch wood, natural oak veneered. The back is available also in white, orange or black laminate. Joints in anodized aluminium.

A module for a multitude of compositions, Axis fits any environment through its structure that rises in height, length and creativity also thanks to the different finishes available for the back.

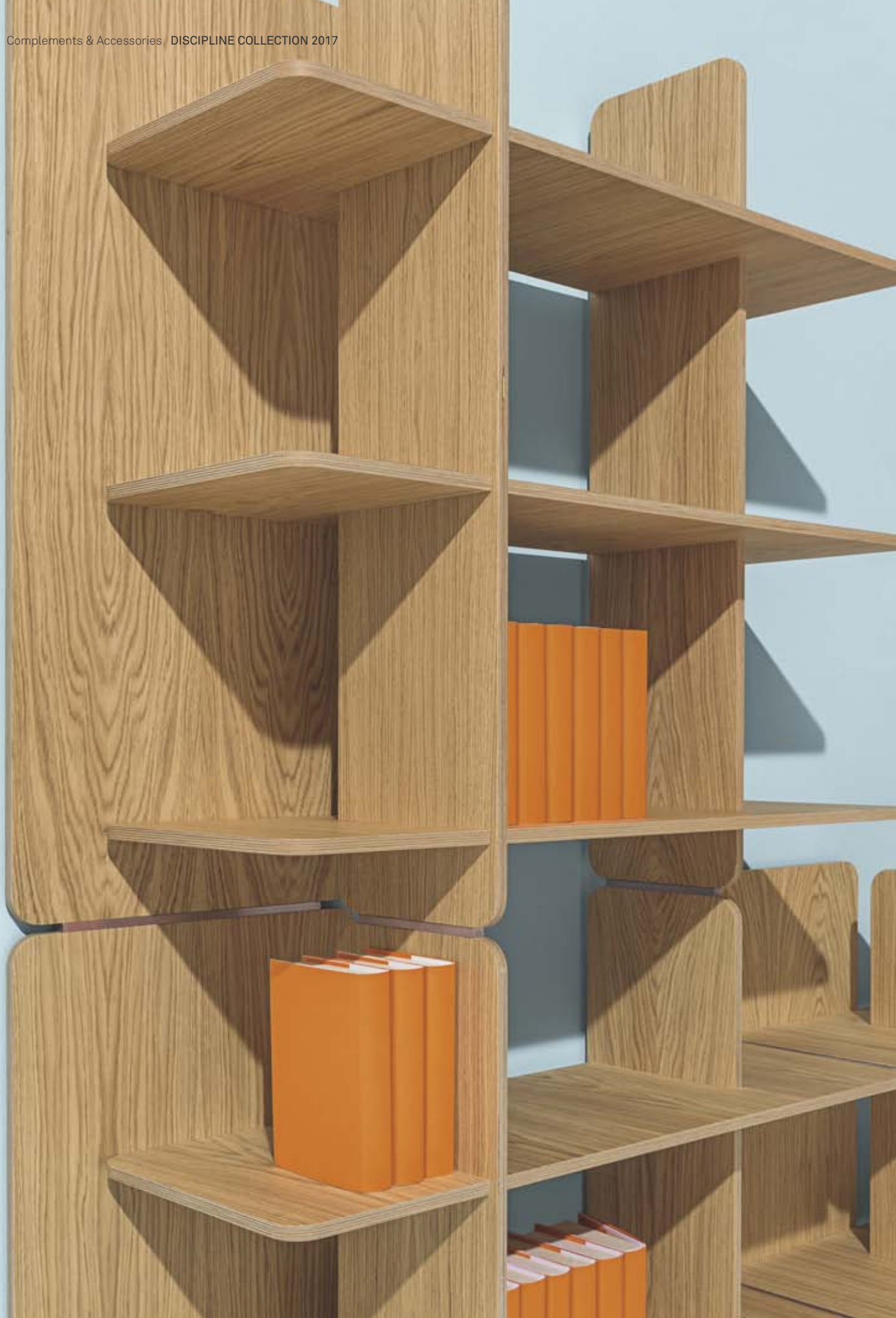

AXIS

SCHEDA TECNICA / TECHNICAL DATA SHEET

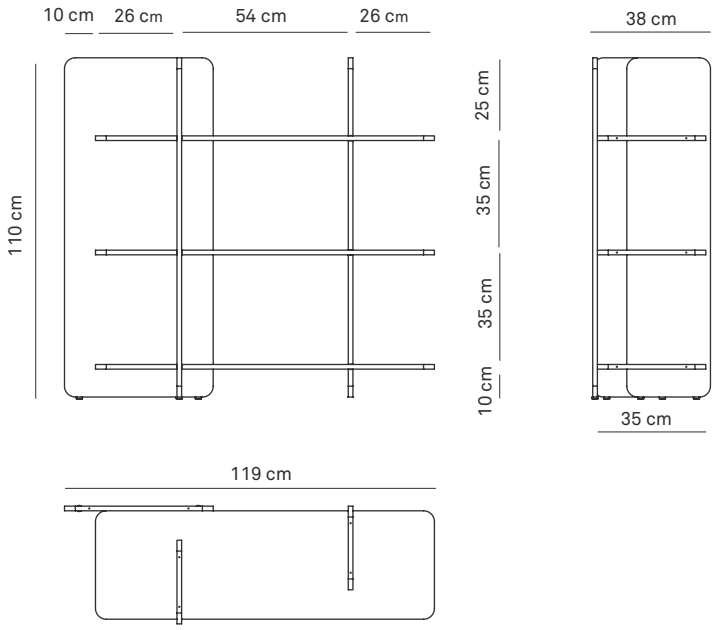

FINITURE RIPIANI / SHELVES FINISHES

LEGNO / WOOD

RN
rovere naturale
natural oak

FINITURE SCHIENA / BACK FINISHES

LEGNO / WOOD

RN
rovere naturale
natural oak

LAMINATO / LAMINATE

L01
laminato nero
black laminate

L02
laminato bianco
white laminate

L06
laminato arancio
orange laminate

TILT

SmithMatthias

Rovere massello di esclusiva provenienza europea con finitura naturale. Accessori in rovere massello e gancio in metallo.

Accessoriata, multifunzionale e trasversale è pensata per la cucina, lo studio, l'ingresso o il bagno. Ovunque ci sia bisogno di raccogliere piccoli oggetti o disporre di un appendiabiti o di un portasciugamani. Si poggia semplicemente al muro o si può fissare con la ferramenta in dotazione.

Solid oak exclusively from Europe, with natural finish. Accessories in solid oak with metal hook.

Accessorized, multi-functional and versatile, it is designed for kitchen, office, hallway or bathroom. Wherever there is need to store small objects or to hang clothes or towels. It can be simply leaned against the wall or fixed with the provided hardware.

TILT

SCHEDA TECNICA / TECHNICAL DATA SHEET

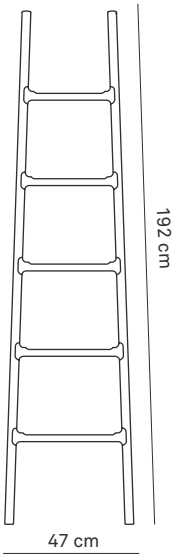

FINITURE / FINISHES

LEGNO / WOOD

RN
rovere
naturale
natural oak

TILT ACCESSORIES

SCHEDA TECNICA / TECHNICAL DATA SHEET

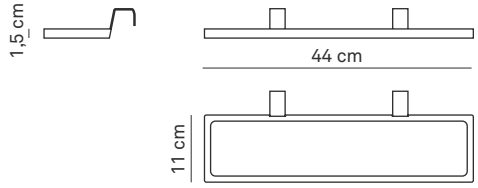

FINITURE / FINISHES

LEGNO / WOOD

RN
rovere
naturale
natural oak

Mensola in rovere massello di esclusiva provenienza europea con finitura naturale
Shelf in solid oak, exclusively from Europe, natural finish.

SCHEDA TECNICA / TECHNICAL DATA SHEET

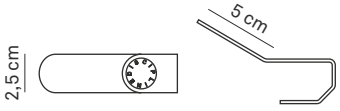

FINITURE / FINISHES

METALLO / METAL

GN
nero
goffrato
embossed
black

Gancio in acciaio verniciato opaco
Matt-varnished steel hook

SCHEDA TECNICA / TECHNICAL DATA SHEET

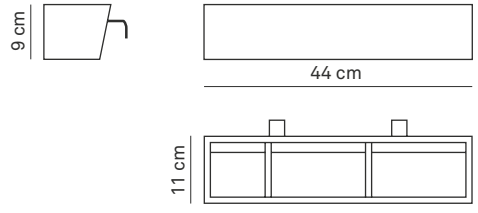

FINITURE / FINISHES

LEGNO / WOOD

RN
rovere
naturale
natural oak

Vaschetta portaoggetti in rovere massello di esclusiva provenienza europea con finitura naturale
Holder in solid oak, exclusively from Europe, natural finish.

WDROBE

RSW

Struttura e accessori in metallo curvato nelle finiture ottone, rame o nero goffrato.

Tre elementi in metallo dalla caratteristica forma a “V” compongono un appendiabiti che si presenta come un’icona del design per spazi home, hospitality, office... Il pratico svuota tasche e i particolari di giunzione nelle varie finiture, donano funzionalità e originalità a questo complemento unico nel suo genere.

Structure and accessories in bent metal, available in the finishes brass, copper or embossed black.

Three metal elements draw the distinctive “V” shape and compose a coat hanger of iconic design, ideal for home, hospitality and office spaces. The useful tray and the joint details in the different finishes add functionality and originality to this unique accessory.

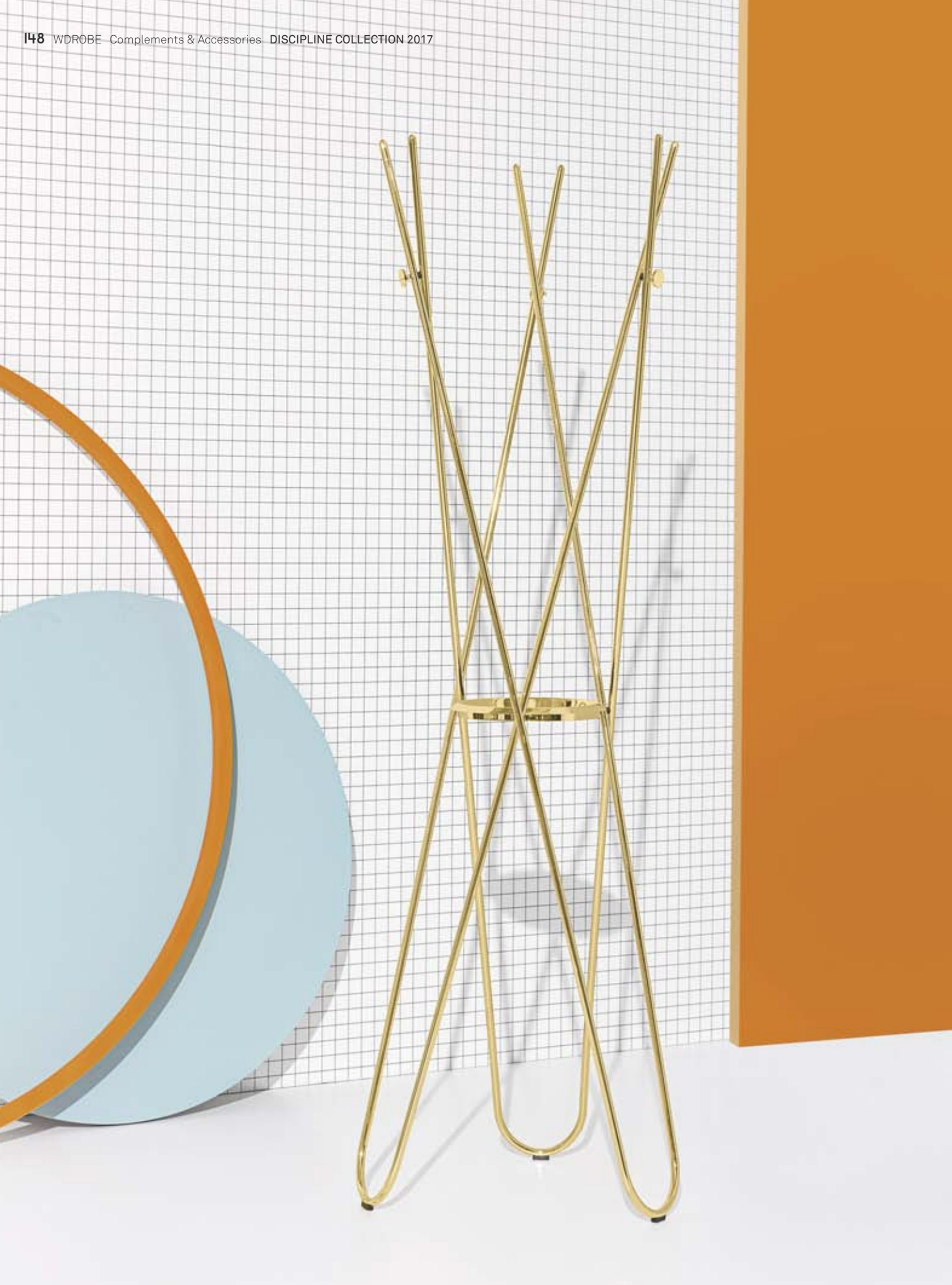

WDROBE

SCHEDA TECNICA / TECHNICAL DATA SHEET

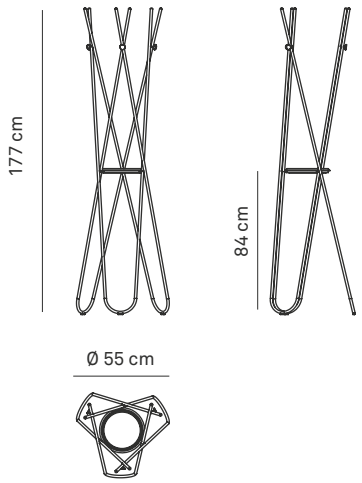

FINITURE STRUTTURA / STRUCTURE FINISHES

METALLO / METAL

GN
nero
goffrato
embossed
black

RL
rame
lucido
polished
copper

OTL
ottone
lucido
polished
brass

FINITURE ACCESSORI / ACCESSORIES FINISHES

METALLO / METAL

GN
nero
goffrato
embossed
black

RL
rame
lucido
polished
copper

OTL
ottone
lucido
polished
brass

CLIP

Nendo

Appendiabiti in lamiera di metallo tagliata a laser, saldata e verniciata. Tavolino con base in lamiera di metallo tagliata a laser, saldata e verniciata. Top in vetro trasparente extrachiaro accolto nella struttura.

L'appendiabiti è composto da tre elementi in metallo, di varie altezze, saldati fra loro.
Grazie alla sua forma e stabilità può reggere molti capi e permette di moltiplicare la sua capienza appendendo ganci e grucce. Il tavolino nelle sue due altezze completa la gamma per arredare con equilibrio vari spazi.

Coat hanger in laser-cut, welded and varnished metal. Coffee table with base in laser-cut, welded and varnished metal. Top in extralight glass sit on the structure.

The coat hanger is composed by three laser-cut metal elements of different heights, which are welded together. Thanks to its shape and stability it can hold several garments and can multiply its capacity with coat-hangers or hooks.
The coffee table in the two different heights completes the range to furnish with equilibrium various spaces.

CLIP COAT HANGER/COFFEE TABLE

SCHEDA TECNICA / TECHNICAL DATA SHEET

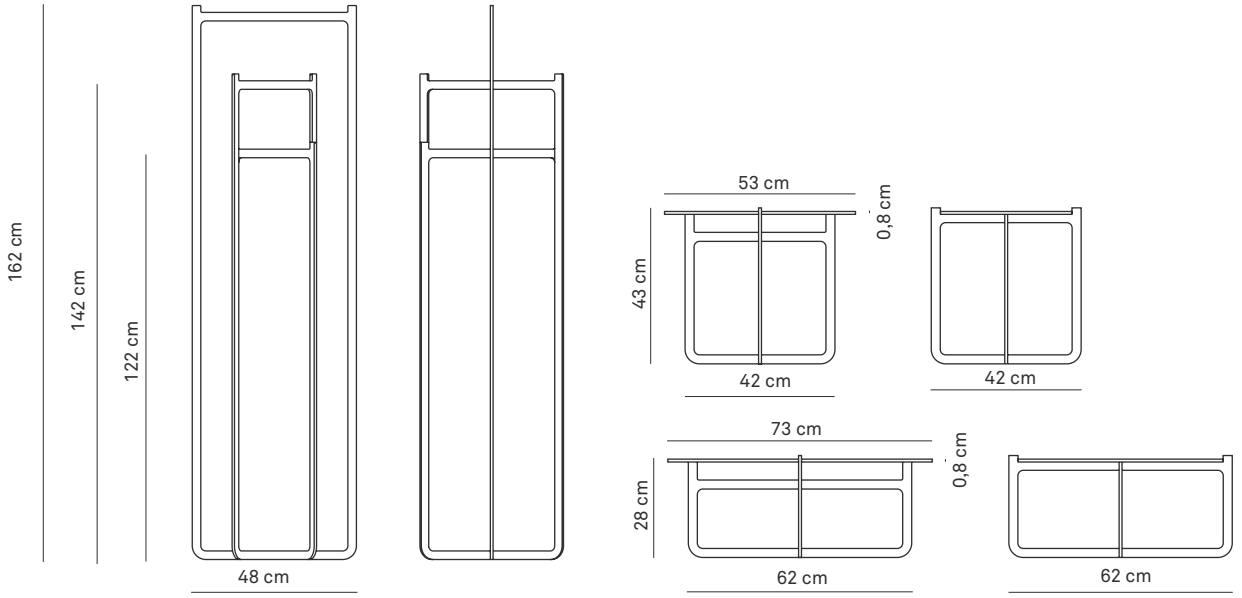

FINITURE / FINISHES - CLIP COAT HANGER

METALLO / METAL

GB
bianco goffrato
embossed white

GN
nero goffrato
embossed black

GT
creta goffrato
embossed clay

G06
arancio goffrato
embossed orange

FINITURE / FINISHES - CLIP COFFEE TABLE

METALLO (STRUTTURA) / METAL (STRUCTURE)

GB
bianco goffrato
embossed white

GN
nero goffrato
embossed black

VETRO / GLASS (TOP)

TETE
vetro extrachiaro
extraclear glass

CUP

Ichiro Iwasaki

Vetro colorato soffiato.

Se rovesciato diventa un vaso-contenitore, ma è nella sua primaria funzione di tavolino che risalta la semplicità della forma, la lucentezza vibrante del colore e le preziose imperfezioni del vetro soffiato a bocca. Non ce n'è uno uguale all'altro.

Coloured blown glass.

It becomes a vase/holder when turned upside down, yet is in its primary function of coffee table that the simplicity of its form is enhanced.
With the vibrating brightness of the colours and the beautiful imperfections of mouth blown glass, each piece becomes unique.

domus
NP 5357

NP 5357

CUP TABLE

SCHEDA TECNICA / TECHNICAL DATA SHEET

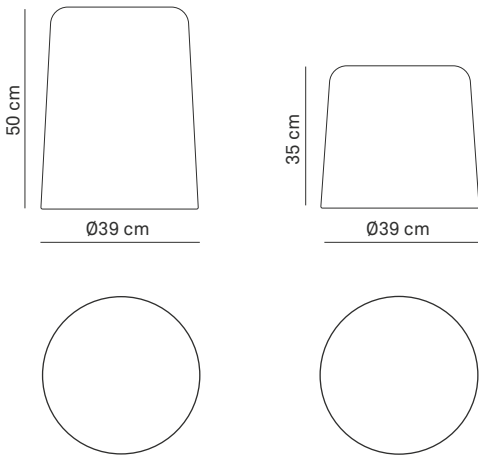

FINITURE / FINISHES

VETRO / GLASS

V00
vetro trasparente
clear glass

V11
vetro colorato ambra
amber colored glass

V09
vetro colorato lilla
lilac colored glass

V03
vetro colorato rosso
red colored glass

V10
vetro colorato marrone
brown colored glass

German Design Award
SPECIAL MENTION

Cup Table has been awarded a special mention at the **German Design Award**

TEA FOR TWO

Pauline Deltour

Multistrato curvato di betulla impiallacciato frassino. Vassoio ramato o ottonato.

Realizzato con fogli di multistrato senza giunti visibili presenta un funzionale incavo nella parte superiore. I due fori sul lato servono a creare una presa per spostarlo oppure capovolgerlo per il suo doppio uso di tavolino e contenitore.

Multi-layer bent birch ash veneered.
Copper or brass tray.

Made with sheets of multi-layer birch with no visible joints, it also presents a functional embossing on the top part. The two holes on the side create a grip through which it can be moved or turned over for its double use as a small table or container.

CITTÀ DELL' UOMO

TEA FOR TWO

SCHEDA TECNICA / TECHNICAL DATA SHEET

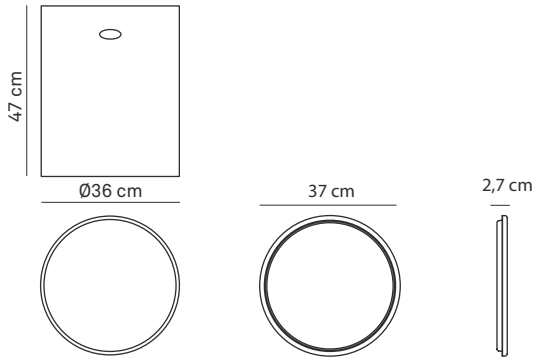

FINITURE STRUTTURA / STRUCTURE FINISHES

LEGNO / WOOD

FF
frassino naturale
natural ash

FINITURE VASSOIO / TRAY FINISHES

METALLO / METAL

RL
rame lucido
polished copper

OTL
ottone lucido
polished brass

CENTANNI

James Irvine

Larice massello con inserti in rovere con finitura naturale.

Il segreto di lunga vita nascosto nel nome è da cercare nella forma, nei materiali utilizzati e nella manifattura semi artigianale. L'incastro degli elementi che lo compongono è ottenuto con l'antico metodo delle 'chiavelle' di legno, senza viti, né colla. Il larice lo rende ideale anche per una collocazione in ambienti umidi, come le saune.

Solid larch with a natural finish, oak inserts.

The secret of long life, hidden in its name, has to be found in the shape, in the used materials and in the craftsmanship of its manufacture. The fitting of the different elements together is achieved through the old methods of wooden 'keys', without any screw or glue. Larch wood makes it ideal for humid environments like saunas and wet rooms.

CENTANNI

SCHEDA TECNICA / TECHNICAL DATA SHEET

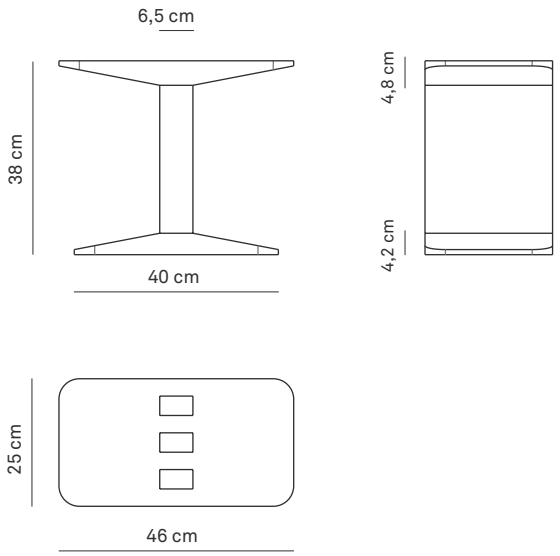

FINITURE / FINISHES

LEGNO / WOOD

A00
larice
larch

Centanni has won the
Habitare Eco Design Award

LINKING RINGS

Claesson Koivisto Rune

Specchio con schienale in legno e mensolina in finitura rovere naturale o nera.

Grazie ad una particolare proporzione armonica, apre una finestra sulla parete, inquadrando scorci di vita e persone, riflettendo la profondità degli oggetti che possono essere poggiati sulla graziosa mensolina di rovere con gli angoli stondati.
Per questo è adatto in ogni ambiente e lo rinnova.

Mirror with wooden back and a small oak shelf, natural finish or black.

Through its particularly harmonious proportions, this mirror opens a window on the wall, framing glimpses of life and people, reflecting the depth of the objects which can be placed on the lovely oak shelf with rounded corners. This is why it is suitable for every environment, renewing it.

LINKING RINGS

SCHEDA TECNICA / TECHNICAL DATA SHEET

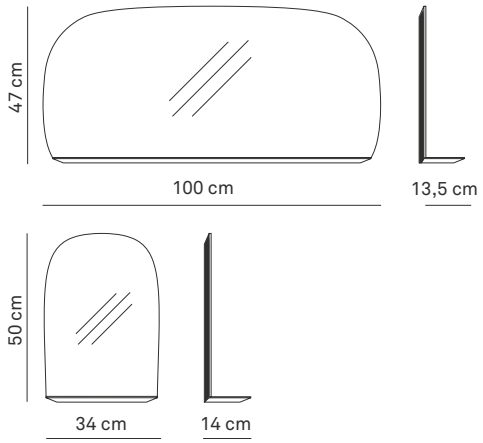

FINITURE STRUTTURA / STRUCTURE FINISHES

LEGNO / WOOD

RN
rovere naturale
natural oak

W01
rovere tinto nero
oak stained black

SPECCHIO /MIRROR

SESP
specchio extrachiaro
extralight mirror

OBLÒ

Discipline Lab

Specchiera in alluminio laccato.
Mensola in rovere naturale.

Come in una nave, Oblò apre nella parete un orizzonte di riflessi che arricchiscono il panorama abitativo. Il piano in legno rende questo specchio un complemento funzionale e versatile per diversi contesti d'uso.

Lacquered aluminium mirror.
Natural oak shelf.

Like in a ship, Oblo' opens on the wall an horizon of reflections that enriches the living area.
The wooden shelf makes this mirror a functional and versatile accessory for different uses.

OBLÒ

SCHEDA TECNICA / TECHNICAL DATA SHEET

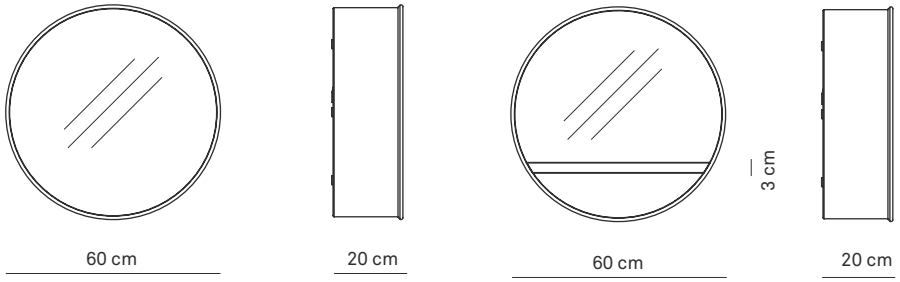

FINITURE STRUTTURA / STRUCTURE FINISHES

ALLUMINIO / ALUMINIUM

GB
bianco goffrato
embossed white

G06
arancio goffrato
embossed orange

FINITURE MENSOLA / SHELF FINISHES

LEGNO / WOOD

RN
rovere naturale
natural oak

SPECCHIO /MIRROR

SESP
specchio extrachiaro
extralight mirror

KORMIRÒ

Discipline Lab

Specchio con struttura in sughero naturale o nero.
Chiodo in finitura ottone o verniciato.

Da tavolo o da parete, in sughero naturale o nero, Kormirò è una collezione di specchi che è espressione di un design sostenibile e funzionale. Esteticamente piacevole, contribuisce a migliorare l'acustica ed il grado di umidità negli ambienti.

Mirror with structure in natural or black cork.
Lacquered or brass finish nail.

Table standing or wall hanging, in natural or black cork, Kormirò is a collection of mirrors which is expression of a sustainable and functional design. Very pleasant to the eye, it helps to improve the acoustic and the humidity level of the environment.

KORMIRÒ

SCHEDA TECNICA / TECHNICAL DATA SHEET

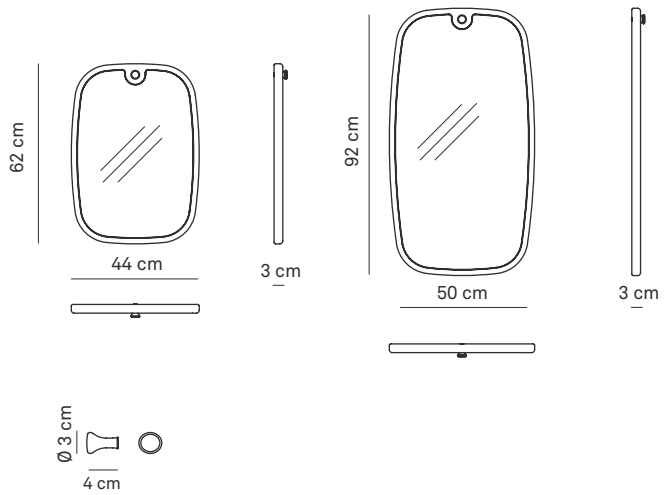

FINITURE STRUTTURA / STRUCTURE FINISHES

FINITURE CHIODO / NAIL FINISHES

SUGHERO / CORK

C00
sughero naturale
natural cork

C01
sughero nero
black cork

METALLO / METAL

OTL
ottone lucido
polished brass

GN
nero goffrato
embossed black

SPECCHIO /MIRROR

SESP
specchio extrachiaro
extralight mirror

KORMIRÒ TABLE

SCHEDA TECNICA / TECHNICAL DATA SHEET

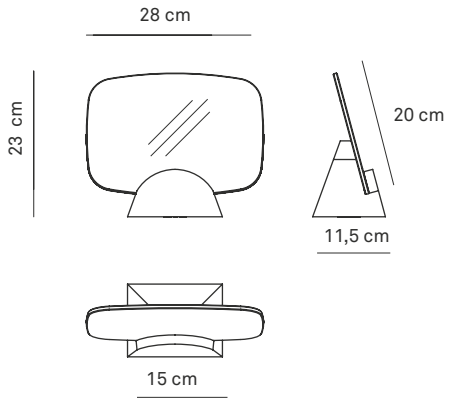

FINITURE STRUTTURA / STRUCTURE FINISHES

SUGHERO / CORK

C00
sughero naturale
natural cork

C01
sughero nero
black cork

SPECCHIO /MIRROR

SESP
specchio extrachiaro
extralight mirror

KORTIME

SmithMatthias

Orologio con struttura in sughero naturale o nero.
Lancette in metallo.

Naturalezza e minimalismo scandiscono il tempo in Kortime. Realizzato completamente in sughero, ha una particolare curvatura della superficie che si rialza verso il centro. Le lancette seguono questa forma e lo rendono un accessorio che esalta i materiali e il loro significato.

Clock with structure in natural or black cork.
Metal hands.

Naturalness and minimalism beat the time in Kortime. Totally made of cork, it has a particular bent surface which rises in the middle. The hands follow this shape and make it an accessory that enhances the materials and its meanings.

KORTIME

SCHEDA TECNICA / TECHNICAL DATA SHEET

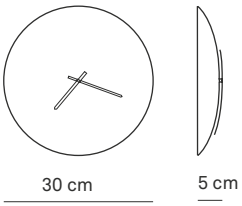

FINITURE STRUTTURA / STRUCTURE FINISHES

SUGHERO / CORK

C00
sughero naturale
natural cork

C01
sughero nero
black cork

FINITURE LANCETTE /HANDS FINISHES

001

013

PIECES OF TIME

Ding 3000

Frassino su base MDF.

L'intarsio degli elementi di frassino disegna il quadrante in dodici spicchi, dove le lancette colorate indicano l'ora senza l'aiuto dei numeri.

Ash on MDF base

The inlay of the ash elements composes the twelve-segment dial; the coloured minute and hour hands tell the time without need of numbers.

PIECES OF TIME

SCHEDA TECNICA / TECHNICAL DATA SHEET

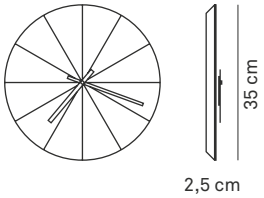

FINITURE STRUTTURA / STRUCTURE FINISHES

LEGNO / WOOD

FF
frassino naturale
natural ash

FINITURE LANCETTE /HANDS FINISHES

004 001 007 012 003

EYES

Discipline Lab

Appendiabiti in frassino naturale o tinto.
Gancio in metallo con finitura ottone o verniciato.

Completamente in legno e con un meccanismo di fissaggio nascosto, gli appendiabiti Eyes permettono di creare nella parete infinite composizioni. Nella versione più grande sono dotati anche di un funzionale e caratteristico specchio ingranditore che crea particolari effetti visivi nell'ambiente.

Coat hangers in natural or varnished ash.
Metal hook, lacquered or brass finish.

Totally made in wood and with an hidden fixing mechanism, the Eyes coat hangers allow to create infinite combinations on the wall. For the biggest version a functional magnifying mirror is provided and it creates particular visive effects in the environment.

EYES

SCHEDA TECNICA / TECHNICAL DATA SHEET

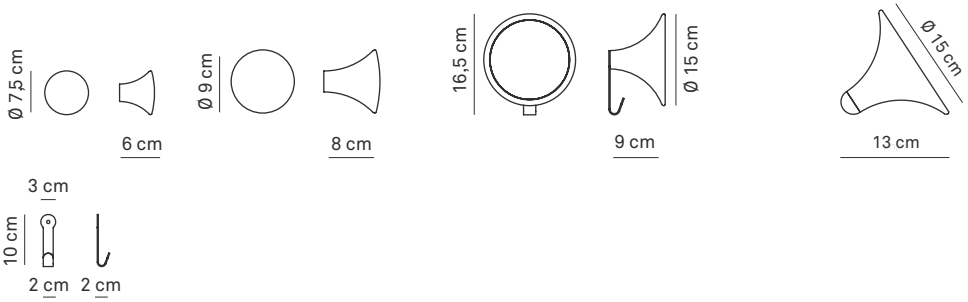

FINITURE / FINISHES

LEGNO / WOOD

FF
frassino naturale
natural ash

F02
frassino tinto bianco
white painted ash

F03
frassino tinto rosso
red painted ash

DF
frassino tinto nero
black painted ash

F05
frassino tinto giallo
yellow painted ash

LEGNO (CON SPECCHIO CONCAVO) / WOOD (WITH CONCAVE MIRROR)

FF
frassino naturale
natural ash

F02
frassino tinto bianco
white painted ash

GANCIO - METALLO / HOOK - METAL

OTL
ottone lucido
polished brass

GT
creta goffrato
embossed clay

BUNCHY

Studio Irvine

Vasi in frassino naturale con laccatura interna impermeabile e idrorepellente.

La gestualità nel regalare un mazzo di fiori ha ispirato la forma di Bunchy. Un trio solido capace di raccogliere qualsiasi tipo di mazzo.

Vases in natural ash with a non-toxic and waterproof protective paint inside.

The gesture of giving a bouquet of flowers as a present has inspired the shape of Bunchy.
A solid trio able to contain any type of bunch.

BUNCHY

SCHEDA TECNICA / TECHNICAL DATA SHEET

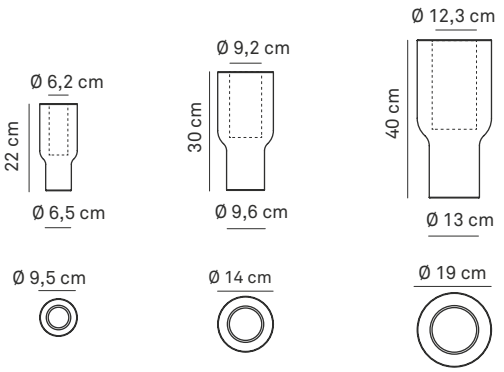

FINITURE / FINISHES

LEGNO / WOOD

FF
frassino naturale
natural ash
DF
frassino tinto nero
black painted ash

FF
frassino naturale
natural ash
F05
frassino tinto giallo
yellow painted ash

FF
frassino naturale
natural ash
F02
frassino tinto bianco
white painted ash

TOY VASE

Ding 3000

Tubo interno in alluminio. Frassino naturale o verniciato a poro aperto in diversi colori.

Perché avere un solo vaso, quando se ne possono avere tanti? Toy Vase è composto da anelli di frassino, al naturale o colorato, sorretti all'interno da un tubo di alluminio. Anelli di varia misura permettono al vaso di cambiare forma e di utilizzarlo come un gioco.

Aluminium inner tube.
Natural or painted open pore ash in different colours.

Why having just one vase when you can have many? Toy Vase is composed of ash wood rings, natural or coloured, supported by an internal aluminium tube. Different sizes rings allow the vase to change shape and to use it as a toy.

TOY VASE

SCHEDA TECNICA / TECHNICAL DATA SHEET

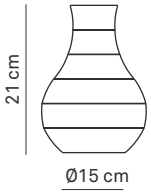

FINITURE / FINISHES

LEGNO / WOOD

FF
frassino naturale
natural ash

F03
frassino tinto rosso
red painted ash

F04
frassino tinto grigio
grey painted ash

F07
frassino tinto blu
blue painted ash

LIGHTING

DRAW AND LIGHT UP THE BEAUTY OF ANY ENVIRONMENT.

BELL LAMP

Sibylle Stoeckli

Vetro trasparente soffiato verniciato all'interno con vernice coprente nera, ottonata o ramata.

Quando è accesa, disegna un preciso cono di luce su tavoli o banconi bar, creando giochi di luci soffuse e di ombre. Quando è spenta, la fascia laccata della campana rappresenta un segno particolarmente semplice ed elegante, esaltato dall'accostamento di più elementi.

Clear blown glass painted black, brass or copper inside.

When lit up, it draws a precise beam of light on the table or bar counter, creating a game of dimmed lights and shadows. When turned off, the lamp's striking band – painted inside the glass – represents a very simple and elegant sign, especially when more elements are used.

BELL LAMP

SCHEDA TECNICA / TECHNICAL DATA SHEET

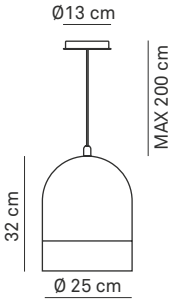

FINITURE / FINISHES

VETRO LACCATO / LACQUERED GLASS

TEN1
vetro extrachiaro laccato nero
extraclear glass lacquered black

TERL
vetro ramato
copper glass

TEOT
vetro ottonato
brass glass

TOY
VASE
Beautifully
designed,
consciously
made
Beautifully
designed,
consciously
made
DISCIPLINE
DISCIPLINE
DISCIPLINE
Beautifully
designed,
consciously
made
TIME
DISCIPLINE
DISCIPLINE

CREDITS

DISCIPLINE SRL
Via Emilio Salgari 1/A, 31056 Biancade, Treviso /ITALY
T +39 0422 1650047 F +39 0422 1650047
info@discipline.eu www.discipline.eu

Concept & Art Direction
Gianluigi Landoni Architetto

Graphic Design
Ilaria Renoldi

Photography
Lorenzo Pennati

Styling
Rosaria Sofia Galli

Thanks to
Altrodesign
Benedetta Mori Ubaldini

Photolito by
Sartori Group

Printed by
Grafiche GFP
Italy, January 2017

All rights reserved. No part of this catalogue may be reprinted, reproduced or utilized in any form or by any electronic, mechanical or other means, without permission in writing from Discipline Srl. All the designs shown here are protected under copyright law. Copying will be prosecuted.

Copyright © 2016 Discipline Srl

www.discipline.eu